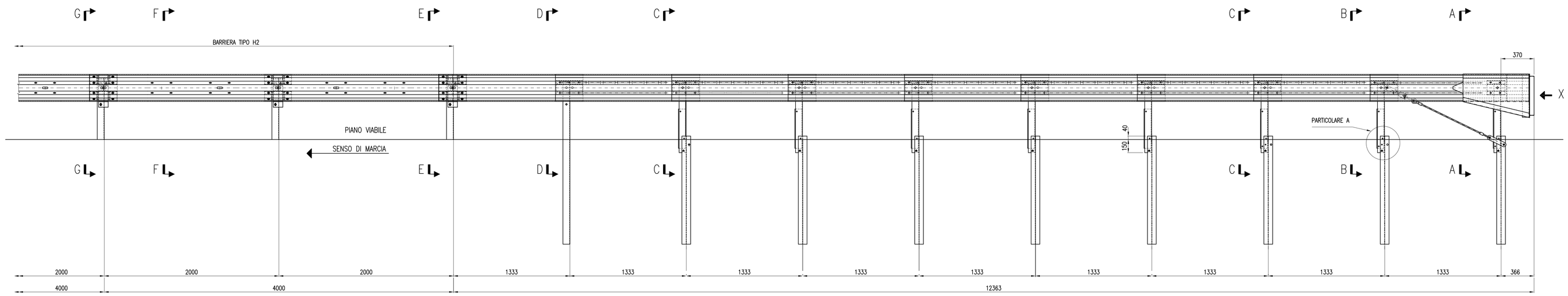

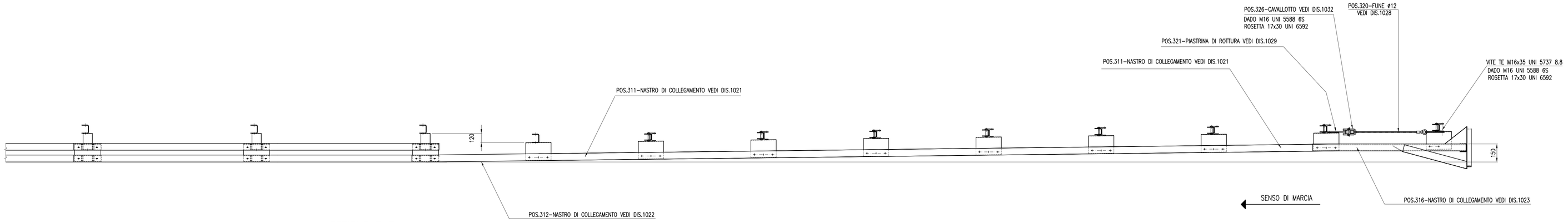

SEZIONE G-G

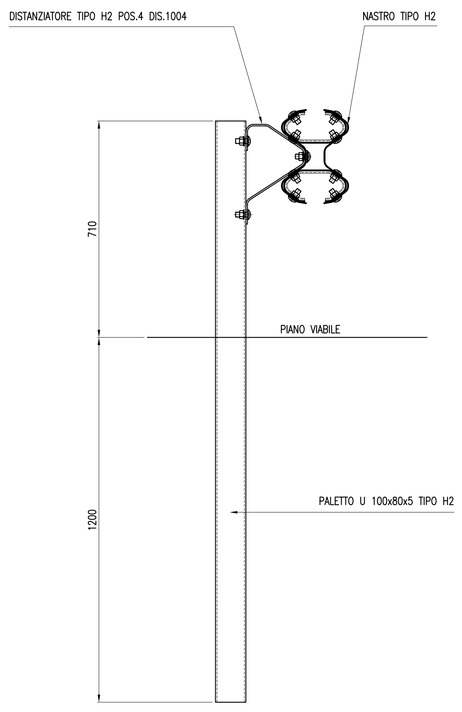

SEZIONE F-F

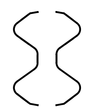

SEZIONE E-E

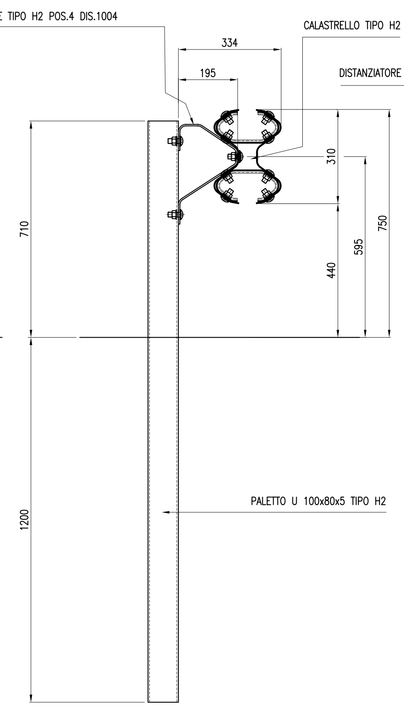

SEZIONE D-D

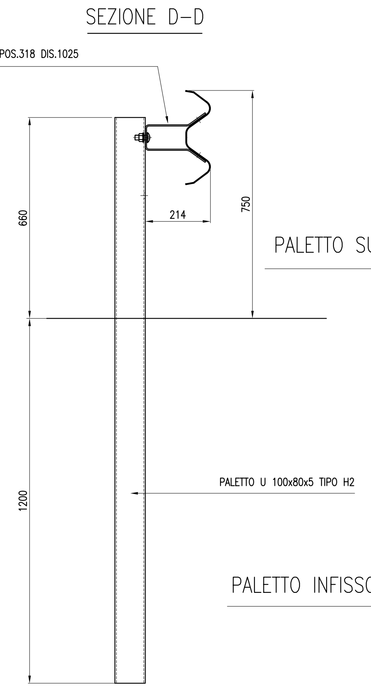

SEZIONE C-C

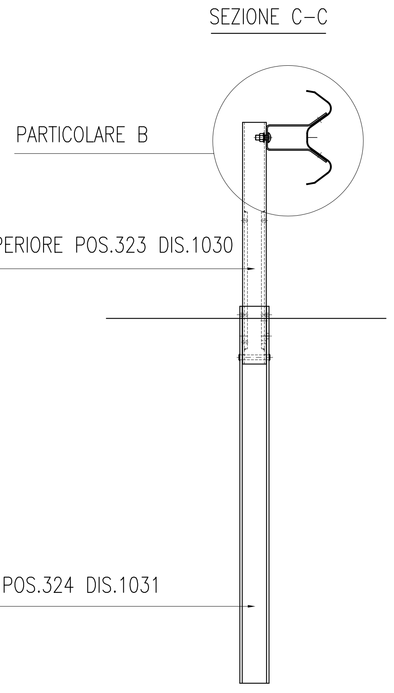

SEZIONE B-B

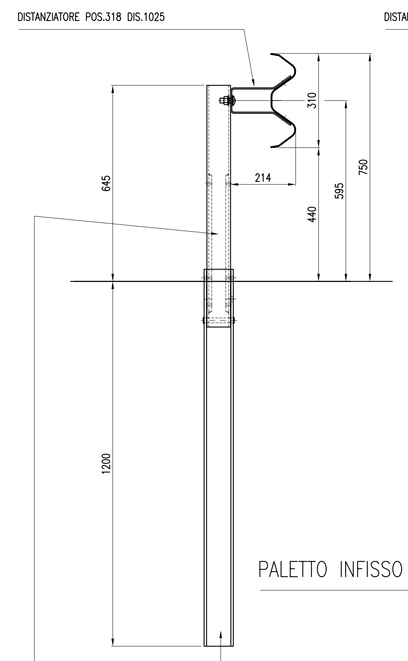

SEZIONE A-A

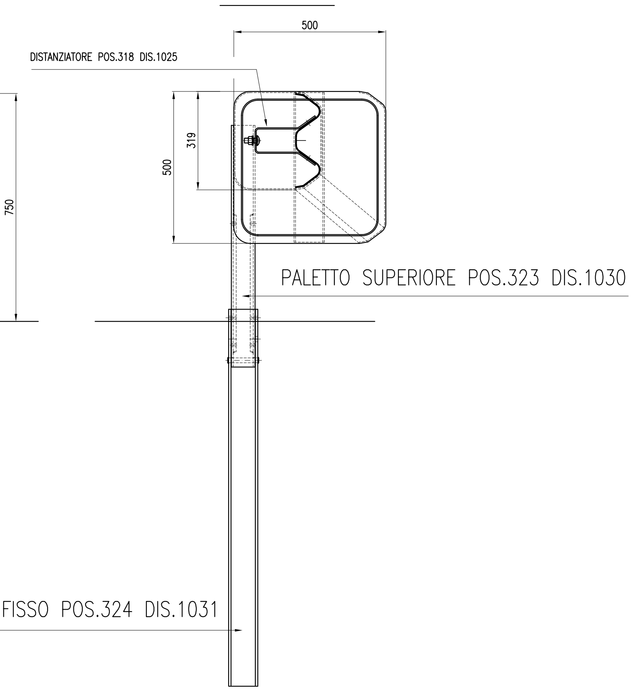

VISTA DA "X"

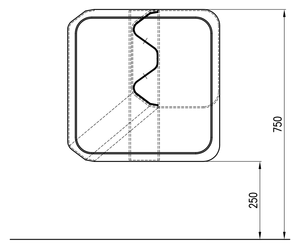

PALETTO SUPERIORE POS.323 DIS.1030

PALETTO INFISSO POS.324 DIS.1031

PARTICOLARE A

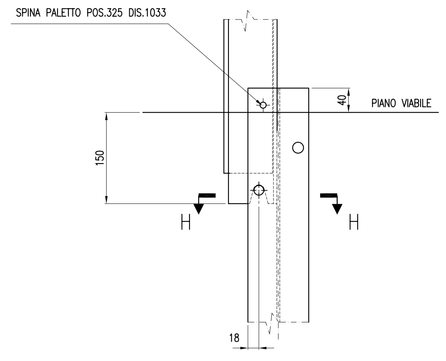

SEZIONE H-H

PARTICOLARE B

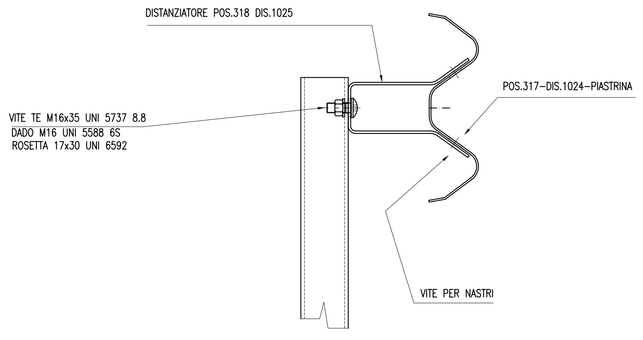

COMMESSA		NR.	
TITOLO		NON INTERPRETATE IL DISEGNO, SE NATE DUBBI, CHIEDETE.	
ASSIEME TERMINALE AD ASSORBIMENTO			
REVISIONE	DESCRIZIONE	FIRMA	DATA

MORTEO NORD-BROLLO
divisioni della MARCEGAGLIA S.p.A.
STABILIMENTO DI POZZOLO FORMIGARO
Strada Rivarl, 4
15068 POZZOLO F.RO (AL)
Telef. 0143/7761 – Fax 0143/776353

FIRMA		DATA
DISEGNATO	GASTALDI	25/02/02
CONTROLLATO		
APPROVATO		
DISEGNO N° 1034		
SCALA 1:20-1:10-1:5	FORMATO A0	REV.

LA DITTA SI RISERVA A TERMINI DI LEGGE LA PROPRIETA' DI QUESTO DISEGNO CON IL DIVIETO DI RIPRODURLO O RENDERLO NOTO A TERZI SENZA PREVENTIVA AUTORIZZAZIONE SCRITTA.